Montageanleitung
ALF-Wand-Antenne

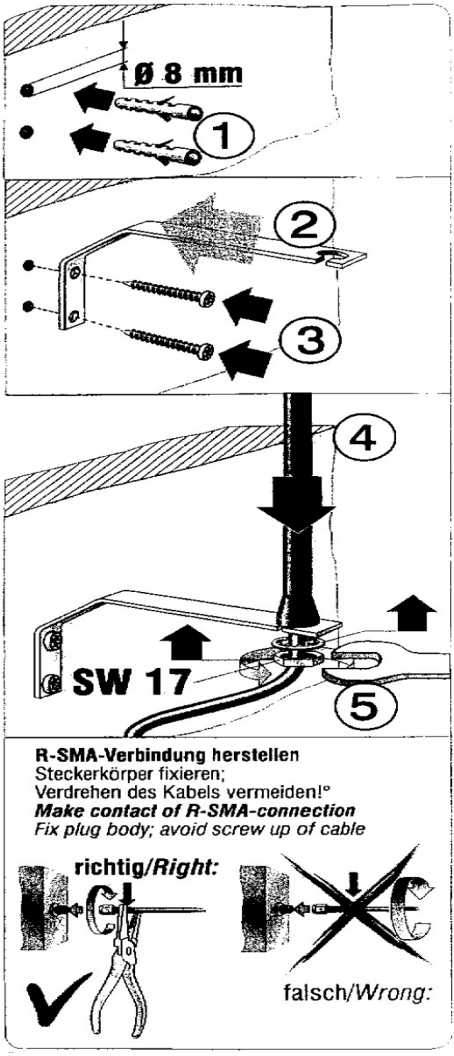

Unter der Web-Adresse https://www.process-informatik.de stehen produktspezifische Dokumentationen oder Software-Treiber/-Tools zum Download bereit.
Bei Fragen oder Anregungen zum Produkt wenden Sie sich bitte an uns.

Process-Informatik Entwicklungsgesellschaft mbH
Im Gewerbegebiet 1
DE-73116 Wäschenbeuren
+49 (0) 7172-92666-0

info@process-informatik.de
https://www.process-informatik.de

Copyright by PI - 2025

Menübaum Webseite:

+ Produkte / Doku / Downloads
  + Antenne für S5-/S7-BRIDGE / CONNECT

QR-Code Webseite:

Bitte vergewissern Sie sich vor Einsatz des Produktes, dass Sie aktuelle Treiber verwenden.

Turbo-LAN-Interface für die S5

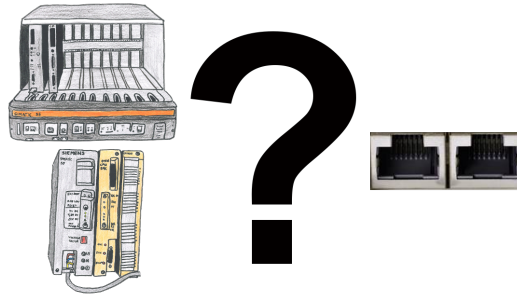

S5-115U/135U/150U/155U und Bedarf Daten per Netzwerk weiter verarbeiten und PG-Schnittstelle zu langsam?

Schnittstellenkarte "S5-TCPIP 100" in einen freien Steckplatz im Rack stecken, Karte in die S5 einbinden und der Kommunikation steht nichts mehr im Weg. Greifen Sie "parallel" zu der PG-Schnittstelle mit "Power" auf die Daten der Steuerung zu, egal ob "TCP/IP" oder "ISO on TCP (RFC1006)", "ISO (H1)", "Modbus on TCP" oder "SPS-Header", die Schnittstellenkarte reagiert entsprechend Ihrer Konfiguration auf die verschiedenen Protokolle und gibt die benötigten Daten zurück.

Durch den integrierten 4-fach-Switch können mehrere LAN-Teilnehmer an die Karte und somit an der Steuerung angeschlossen werden.

Umsetzen von Rack/Slot in TSAP auf MPI-Adresse

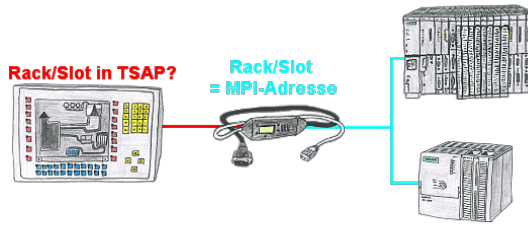

Ihr Panel oder Visualisierungssystem adressiert die gewünschte SPS-Steuerung über RACK/SLOT-Angabe im TSAP? Kein Problem, aktivieren Sie diese Betriebsart im MPI-LAN-Kabel und schon bekommen Sie aktuelle Werte von der Steuerung.

E-Mail-Benachrichtigung

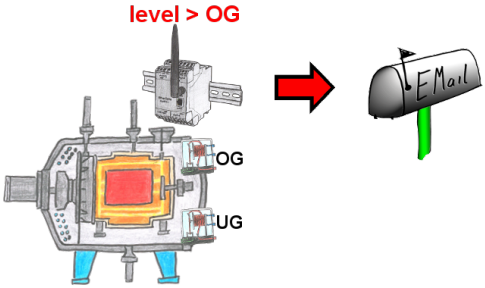

Überwachen Sie Prozesse und bei Erreichen einer vorgegebenen Ober-/Untergrenze benötigen Sie eine Meldung? Dann aktivieren Sie im Gerät die Grenzwert-Überwachung und Sie bekommen diese Meldung. Des weiteren sendet Ihnen das Gerät auch seinen Zustand und Sie sind immer auf dem Laufenden.

MPI/Profibus mit aktuellen Netzwerkpanels verbinden

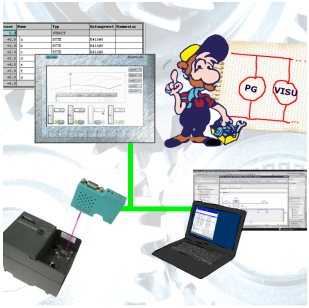

Visualisieren Sie mit den neusten S7-Netzwerkpanels direkt auf Ihrem MPI-Profibus.
Keine SPS Änderung nötig.
Verbinden Sie über ein Netzwerkmodul mehrere Teilnehmer gleichzeitig.
Simultaner Zugriff von verschiedenen Systemen möglich.