Bedienungs-Kurzanleitung für Kabellos um die Steuerung

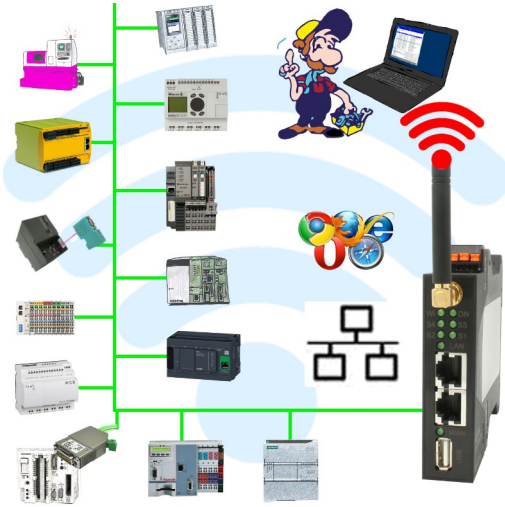

Inbetriebnahme von ALF-UA

ALF-UA erzeugt ein WIFI-Netz mit der SSID „ALF-UA“ und vergibt automatisch per DHCP eine IP-Adresse für die WIFI-Teilnehmer, die sich mit dem Gerät verbinden.
Laptop/Notebook mit diesem WIFI-Netz verbinden, der jeweilige PC bekommt eine IP-Adresse aus dem Subnet 192.168.2.xxx zugewiesen.
Falls Sie für die jeweilig angeschlossene Steuerung ein anderes Subnet benötigen können Sie das Subnet nach dem Verbinden von PC und ALF-UA so ändern:

- PC mit ALF-UA über WIFI verbinden
- WebSeite ALF-UA mit Browser und IP-Adresse 192.168.2.1 öffnen
  Benutzername: admin
  Passwort: admin
- Menu „Network“ => „AP Router“ => „LAN“ => „Router IP“ gewünschtes Subnet eintragen
  Durch Klick auf das Diskettensymbol werden die Änderungen übernommen
- Nach einem Neustart ist das Gerät mit den neuen Parameter verfügbar
- Die WIFI-Verbindung von PC und ALF-UA neu aufbauen

Die jeweilige Steuerung/Maschine mit einem Patchkabel am LAN-Port des ALF-UA anstecken. Jetzt ist nach erfolgter Verbindung von PC und ALF-UA die Maschine „kabellos“ erreichbar und Sie können kommunizieren.

Unter der Web-Adresse https://www.process-informatik.de stehen produktspezifische Dokumentationen oder Software-Treiber/-Tools zum Download bereit.
Bei Fragen oder Anregungen zum Produkt wenden Sie sich bitte an uns.

Process-Informatik Entwicklungsgesellschaft mbH
Im Gewerbegebiet 1
DE-73116 Wäschenbeuren
+49 (0) 7172-92666-0

info@process-informatik.de
https://www.process-informatik.de

Copyright by PI 2019 - 2025

Menübaum Webseite:

+ Produkte / Doku / Downloads
  + Kabellos um die Eaton-SPS-Steuerung

QR-Code Webseite:

Bitte vergewissern Sie sich vor Einsatz des Produktes, dass Sie aktuelle Treiber verwenden.

Profinet-Einbruch detektieren und melden

Erkennung und Protokollierung von nicht autorisierten Zugriffe im festgelegten Profinet
Einbruchsversuche, Zugriffe im Netz werden sofort erkannt und z. Beispiel EMail gemeldet
Protokollierung aller Zugriffe im Netz zur historischen Aufarbeitung
Mögliche Datenspeicher USB-Stick oder FTP-Server über USB-Netzwerk-Stick.

Kabellos um die ProfiNet-SPS

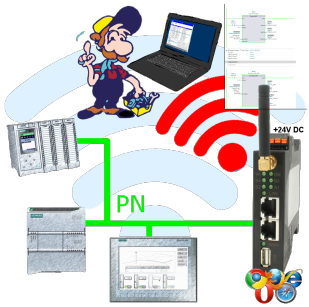

Bewegen Sie sich kabellos rund um die ProfiNet-Steuerung und kommunizieren z. Bsp. ONLINE im Status

PG-Schnittstelle der S5-SPS bereits belegt (OEM-Gerät)?

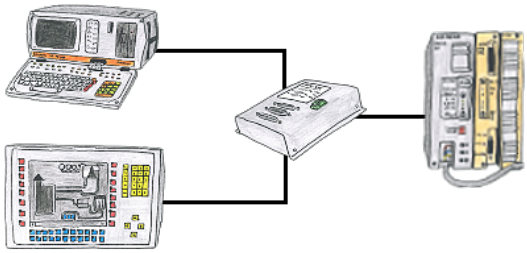

Ihre PG-Schnittstelle der S5-SPS ist bereits mit einem Panel belegt und Sie sollten Programmänderungen in der Steuerung durchführen ohne das Panel abzuziehen? Kein Problem, Sie schließen einmalig den Mini-MUX an der SPS an und dann am Multiplexer das Panel sowie Ihren PC. Schon können Sie parallel an der Steuerung arbeiten ohne dass die Bedienung über das Panel leiden muss.

S5-SPS-Programmierung über H1-, L1- oder L2-Bus

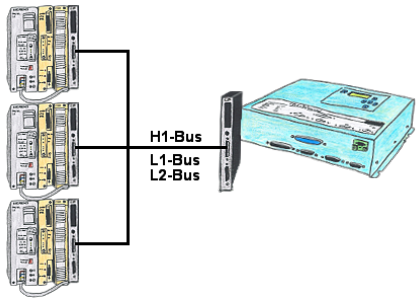

Sie haben vor ort einen existierenden L1-, L2- oder H1-Bus und müssen parallel dazu die Steuerungen programmieren? Kein Problem, einfach die Affenschaukel als Verbindung von Kommunikationsprozessor (CP) zur SPS stecken, das Tele-Network-Gerät an einem freien CP per TELE-CP-Kabel anschließen und mittels PG-Pfadanwahl entsprechende SPS-Steuerung selektieren. Hierzu wird die L1-, L2- oder H1-Bus-Option benötigt.