Step5/7-Programmiersystem
PG-2000

Installationshinweis:

Laden Sie Ihre Lizenzdatei über den in Ihrer persönlichen Lizenz-EMail genannten Link. Das Passwort zum Extrahieren entnehmen Sie bitte ebenfalls dieser EMail.
Diese Datei kopieren Sie anschließend in den Ordner der installierten PG-2000-Software (Demoversion).
Nach Neustart der Software ist Ihre Lizenz aktiv.

Unter der Web-Adresse https://www.process-informatik.de stehen produktspezifische Dokumentationen oder Software-Treiber/-Tools zum Download bereit.
Bei Fragen oder Anregungen zum Produkt wenden Sie sich bitte an uns.

Process-Informatik Entwicklungsgesellschaft mbH
Im Gewerbegebiet 1
DE-73116 Wäschenbeuren
+49 (0) 7172-92666-0

info@process-informatik.de
https://www.process-informatik.de

Menübaum Webseite:

+ Produkte / Doku / Downloads
  + PG-2000 S5/7-KOP-Erweiterung

QR-Code Webseite:

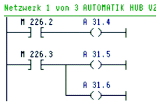

Bitte vergewissern Sie sich vor Einsatz des Produktes, dass Sie aktuelle Treiber verwenden.

Unabhängiger Betrieb durch Power-Pack-Versorgung

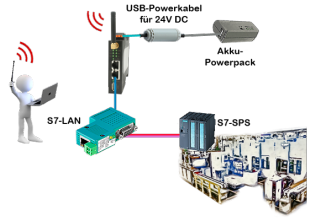

Sie wollen sich z. Bsp. mobil um Ihre Anlage bewegen und brauchen für Ihren Access-Point ALF-UA eine 24V-DC-Versorgung?

Durch USB-Powerkabel und einer USB-Power-Bank/-Akku ist das Problem mit geringem Aufwand umgehend gemeistert.

S5 an S5

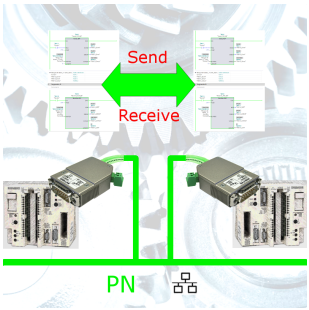

S5-Steuerung mit PG-Port an S5-Steuerung mit PG-Port über Netzwerk koppeln

Aktuelle Uhrzeit in der SPS?

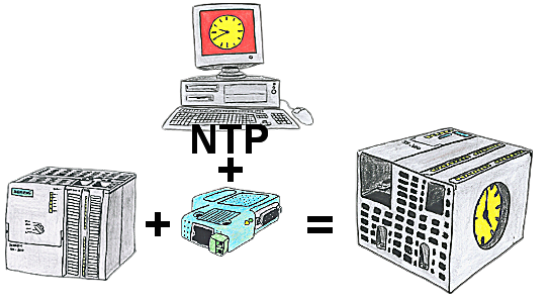

Sie benötigen in Ihrer SPS-Steuerung eine aktuelle Uhrzeit? Kein Problem, mit der NTP-Funktion des S7-LAN holt sich das Modul von einem NTP-(Uhrzeit-)Server die aktuelle Uhrzeit und überträgt diese direkt in die parametrierte SPS-Steuerung oder auch in einen DB zur Weiterverarbeitung.

S7-300/400 (MPI/DP) an S7-300/400 (MPI/DP)

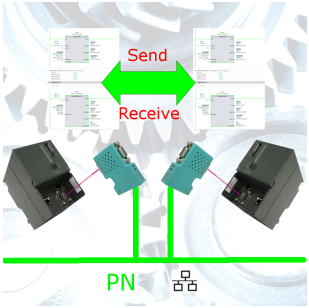

S7-Steuerung mit MPI/Profibus an S7-Steuerung mit MPI/Profibus koppeln ohne den Bus zu mischen

Kabellos um die Bosch-SPS

Bewegen Sie sich kabellos rund um die Bosch-Steuerung und kommunizieren z. Bsp. ONLINE im Status

Universell LAN-Produkte ins WLAN bringen

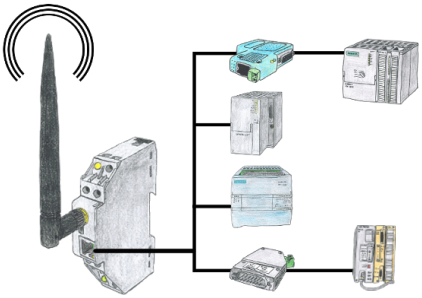

Sie haben diverse LAN-Produkte und möchten mit diesen über WLAN kommunizieren? Kein Problem, mit der WLAN-Klemme können Sie all diese Produkte kontaktieren.